Yale Mtrac®

Cabrestante sinfín

APEL
GRUAS PUENTE

SOLUCIONES
A MEDIDA EN
SISTEMAS
DE ELEVACIÓN

APEL
GRUAS PUENTE

INGENIERÍA INNOVADORA DISEÑADO PARA USTED

El nuevo cabrestante sin fin Yale *Mtrac®* aporta un nuevo nivel de versatilidad a la ya conocida familia de elevadores de Yale. Con un diseño puntero, que permite que se opere el cabrestante en vertical, en ángulo y horizontalmente, el Yale *Mtrac®* proporciona eficiencia y flexibilidad óptimas para una gran variedad de aplicaciones. También tiene una cuerda de longitud ilimitada, de modo que no hay restricciones sobre la altura de elevación.

La función de elevación bidireccional patentada* de *Mtrac®* garantiza un funcionamiento eficiente, al permitir que el operario mueva la carga nominal en los dos extremos de la cuerda, además de un gancho con una carga opcional en el extremo cerrado.

El Yale *Mtrac®* también es compacto y ligero, y facilita el transporte gracias a su asa de carga ergonómica integrada.

El Yale *Mtrac®* también está diseñado para que su instalación sea sencilla, e incluye todas las conexiones necesarias para que esté listo rápidamente.

El cabrestante viene de serie con varios puntos de montaje en el alojamiento, que permiten distintas posiciones de instalación, dependiendo de la aplicación.

Gracias a su gran flexibilidad, el Yale *Mtrac®* es perfecto para su uso en diversas industrias y aplicaciones, incluidos los trabajos de mantenimiento y montaje en el sector de la construcción, en instalaciones de energía eólica, en plantas de agua, en plantas energéticas y en muchos otros sectores que exigen un alto grado de movilidad y eficiencia.

*Patente alemana DE 10 2012 100 099

ELEVACIÓN BIDIRECCIONAL

Esta imagen muestra el gancho secundario opcional del Yale *Mtrac* que permite las operaciones de elevación bidireccional.

PATENTADO*

ACTUADOR BI-DIRECTIONAL
PARA LA ELEVACIÓN BIDIRECCIONAL

Nuevo!

*Patente alemana DE 102012100 099

ESTÁNDAR

Esta imagen muestra el cabrestante Yale *Mtrac*® con el equipamiento estándar.

Yale *Mtrac*®

El cabrestante sin fin Yale *Mtrac*® combina un diseño industrial puntero con la innovación técnica para resolver una necesidad específica de los clientes: la de una solución de manipulación de cargas sencilla y segura para aplicaciones móviles.

Y eso es lo que hicimos. Ya que la cuerda del cabrestante sin fin no se recoge durante la operación, no hay límite en la altura de elevación y en la longitud de tracción al usar este producto. Y, gracias a la amplia oferta de cables y accesorios, el cabrestante se puede utilizar en prácticamente cualquier aplicación que requie ra un elevador.

CAPACIDAD ENTRE 66 - 300 KG

(diseño de doble caída hasta 600 kg, opcional, disponible en septiembre de 2017)

CARACTERÍSTICAS

ACTUADOR BIDIRECCIONAL PATENTADO*

El cabrestante sin fin Yale *Mtrac*® cuenta con un actuador bidireccional de paleta, que permite que el cabrestante mueva la carga nominal en ambos extremos de la cuerda. También se puede instalar un gancho en la cuerda sin carga (opcionalmente), y de este modo se eliminarían los movimientos sin carga. ¿Cómo funciona? En cuanto la carga llega a la posición superior, el extremo de la cuerda sin carga con el otro gancho se encuentra automáticamente en la posición inferior, y se puede recoger una nueva carga inmediatamente. Esto doblaría la frecuencia de elevación, ya que se pueden cargar las dos caídas alternativamente con la carga nominal.

*Patente alemana DE 10 2012 100 099

LISTO PARA SU USO

Cada cabrestante sale de nuestra fábrica como una unidad completa lista para conectar. El cable de control con la pendiente de control está conectado, al igual que el cable de alimentación con su enchufe. El diseño estándar también incluye un cable metálico junto con un gancho de seguridad instalado. El asa de transporte está incluida de serie, y los pies de soporte de carga se proporcionan en la parte inferior del alojamiento.

DISEÑO INDUSTRIAL PUNTERO

Un diseño compacto y puntero fue central en el Yale *Mtrac*®. El alojamiento está fabricado de aluminio fundido a baja presión, y las cubiertas de plástico reforzado con fibra de vidrio garantizan ligereza y una rigidez excelente. El bastidor de transporte, disponible opcionalmente, permite transportarlo fácilmente entre dos personas, y proporciona protección adicional frente a los daños al mover la unidad o al operarla en condiciones difíciles.

APLICACIÓN VERSÁTIL

Los cabrestantes *Mtrac*® se pueden usar en vertical, en ángulo o en horizontal, ofreciendo versatilidad dependiendo de la aplicación. Opcionalmente, es posible doblar la capacidad de carga gracias al reenvío de cable de dos caídas. Los puntos de anclaje del alojamiento permiten al cliente fijar el cabrestante del modo que mejor se ajusten a su aplicación.

TECNOLOGÍA DEMOSTRADA

Los cabrestantes *Mtrac*® incluyen tecnología Yale fiable y demostrada. La caja de engranajes endurecida lubricada con baño de aceite contiene un engranaje helicoidal para proporcionar un funcionamiento suave y una larga vida útil. La carcasa del motor, con protección IP55, garantiza una operación fiable del cabrestante, tanto para aplicaciones de interior como de exterior.

SEGURIDAD LÍDER EN SU CATEGORÍA

Los modelos estándar de cabrestante tienen un control de baja tensión de 42 V, con interruptores de limitación integrados, diseñados para detener el elevador cuando el gancho haya llegado a la posición superior o inferior. El operario puede definir las posiciones de los interruptores de limitación, sencillamente recolocando los muelles de amortiguación en la cuerda. El cabrestante también está protegido contra la sobrecarga, mediante un embrague deslizante, diseñado para garantizar una conexión permanente entre la carga y el freno.

MANTENIMIENTO SENCILLO

Los cabrestantes Yale *Mtrac*® son fáciles de mantener. Las unidades están diseñadas con una estructura modular, donde todas las partes críticas son fácilmente accesibles. También resulta rápido y sencillo reajustar el embrague deslizante e inspeccionar el freno. Además, el mango o el bastidor de transporte se puede instalar y extraer fácil y rápidamente.

DISEÑO ERGONÓMICO

Las unidades estándar tienen una cómoda empuñadura de plástico que permite un transporte cómodo por parte de una persona. El bastidor de transporte opcional presenta una empuñadura en cada asa, facilitando el transporte entre dos personas. Y, ya que el alojamiento es redondeado, se reducen al mínimo las lesiones al operario.

Yale

CARACTERÍSTICAS Y ACABADO

CARACTERÍSTICAS ESTÁNDAR

- Capacidades entre 66 kg y 300 kg en la configuración de reenvío único (hasta 600 kg en la configuración de reenvío de dos partes, opcional).
- El pendiente de control (cerramiento de tipo IP65) está conectado mediante un cable de control.
- El cable de alimentación estándar tiene una longitud de 1,0 m, y lleva incorporado un enchufe conector CEE (o un enchufe PE).
- Gancho superior basculante.
- Control de baja tensión de 42 V.
- Asa de transporte ergonómica incorporada, con una cómoda empuñadura de plástico.
- Pies de montaje fijados en el alojamiento para facilitar la instalación.
- Tensiones operativas estándar de 400 V, 3 fases, 50 Hz o 230 V, 1 fase, 50 Hz.
- La cuerda de acero galvanizado de alta densidad, resistente a la rotación, tiene una longitud de 10 m (6,5 mm de diámetro), y presente un gancho de seguridad con una punta redondeada plastificada en el extremo suelto.
- Se pueden unir dos muelles de amortiguación con anillos de ajuste a la cuerda metálica, para ajustar los interruptores de limitación tanto para el movimiento ascendente como para el descendente.

DETALLES DEL ACABADO

- La polea de tracción está fabricada de acero especialmente endurecido, diseñado para garantizar una larga vida útil.
- El actuador bidireccional de paleta patentado (Patente alemana DE 10 201 2100 099) asegura que la cuerda se guía y se mantiene en su lugar con seguridad.
- El embrague deslizante está ubicado fuera de la trayectoria de carga para añadir seguridad.
- Los interruptores de limitación garantizan una interrupción segura para las posiciones superior e inferior del gancho.
- El freno electromagnético sujeta la carga firmemente, incluso en caso de fallo en la alimentación.
- El cabrestante está clasificado hasta 1 Bm/M3 según FEM/ISO.
- El cabrestante tiene protección hasta IP55.

ESTÁNDAR
Esta imagen muestra el cabrestante Yale *Mtrac* con el equipamiento estándar.

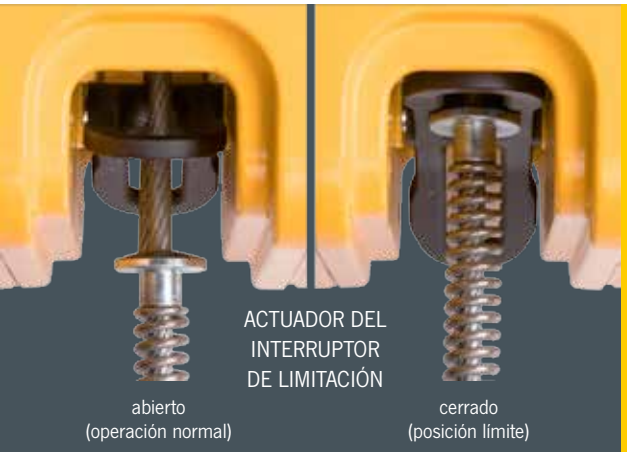

INTERRUPTORES DE LIMITACIÓN Y ACTUADOR DEL INTERRUPTOR DE LIMITACIÓN

Los muelles de amortiguación unidos a la cuerda activan el actuador del interruptor de limitación cuando entran en contacto con las paletas, lo que a su vez activa los microinterruptores que detienen el movimiento de elevación (mediante el control de baja tensión).

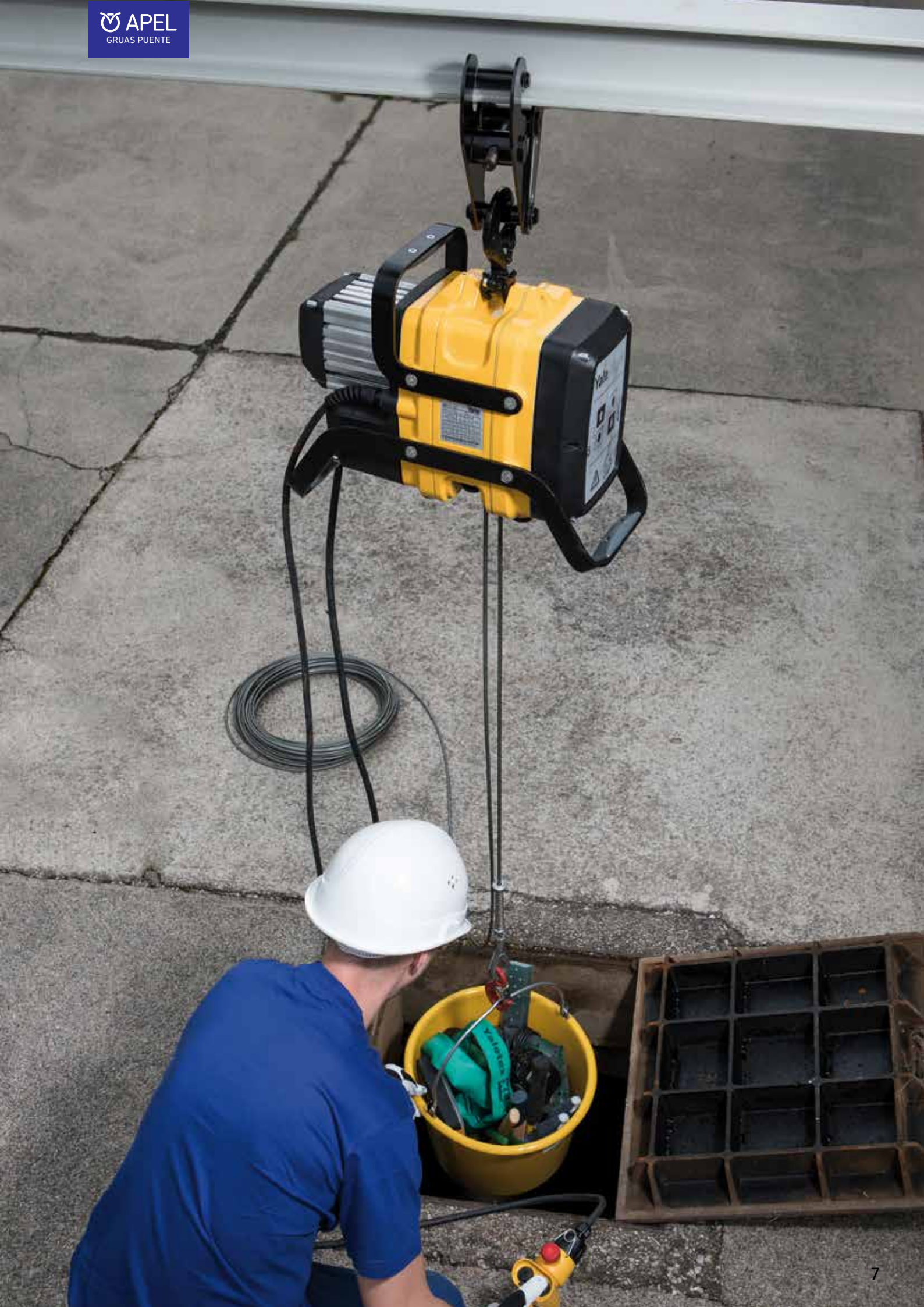

OPCIONES Y EQUIPAMIENTO ESPECIAL

CARACTERÍSTICAS OPCIONALES

ELEVACIÓN BIDIRECCIONAL

Para utilizar todo el potencial de este cabrestante, los operarios pueden usar el actuador bidireccional. Simplemente debe añadir un gancho adicional en el extremo suelto de la cuerda para aprovechar esta función única. En cuanto el gancho esté colocado, ponga la unidad en el modo de elevación bidireccional (modo de dos ganchos). El actuador se monta en el interior del cabrestante, y garantiza que la cuerda se desliza suavemente por la polea de tracción. También extiende la superficie de presión de la cuerda en la polea de tracción para obtener un contacto de fricción seguro. Las dos caídas de carga están diseñadas para cargar alternativamente la carga nominal.

BASTIDOR DE TRANSPORTE

El bastidor de transporte del Yale *Mtrac®* se puede instalar en la parte superior o en la inferior de la unidad. Está diseñado ergonómicamente con empuñaduras de plástico que aseguran una manipulación cómoda y la carga del cabrestante entre dos personas. El bastidor de transporte no se puede usar como componente de carga; su único propósito es proteger el alojamiento, por ejemplo, durante el trabajo, el almacenamiento o mientras se transporta el cabrestante. También se pueden usar dos bastidores de transporte (uno en la parte de arriba y otro en la de abajo).

CONEXIÓN A LOS CARROS

Si es necesario trabajar a baja altura, el cabrestante Yale *Mtrac®* se puede convertir fácilmente de la conexión de gancho estándar a montado en carro, con un carro de Yale. Hay carros manuales y eléctricos disponibles bajo petición.

DISEÑO DE DOBLE CAÍDA

Con componentes opcionales como un gancho de suspensión y un bloque inferior.

Los cabrestantes Yale *Mtrac®* con dos bastidores de transporte (opcional) están extremadamente bien protegidos, y se pueden operar con seguridad en cualquier posición.

Los accesorios de la opción con reenvío de dos partes doblan la capacidad de carga.

OPCIONAL

- Los bastidores de transporte están diseñados para proteger el alojamiento. ¡No se deben usar como componentes de carga!
- La configuración con reenvió de dos partes dobla la capacidad de carga.
- Ganchos autobloqueantes.
- Kit de gancho adicional para la elevación bidireccional.
- Tensiones especiales bajo petición.
- Cuerdas de acero resistente a la rotación de varias longitudes.
- Carros manuales y eléctricos.
- Conversor de frecuencia para el control de velocidad variable o inicio suave.
- Contador de horas de funcionamiento para determinar la vida restante y el número de operaciones de maniobra.
- Control remoto por radio con rango operativo extendido.
- Control de baja tensión de 24V.
- Distintas longitudes de cables de alimentación y control.

OPCIÓN:
Control remoto por radio.

ELEVACIÓN BIDIRECCIONAL
Los ganchos de las dos caídas de la cuerda se pueden cargar alternativamente con el 100% de la carga nominal.

ELEVACIÓN BIDIRECCIONAL

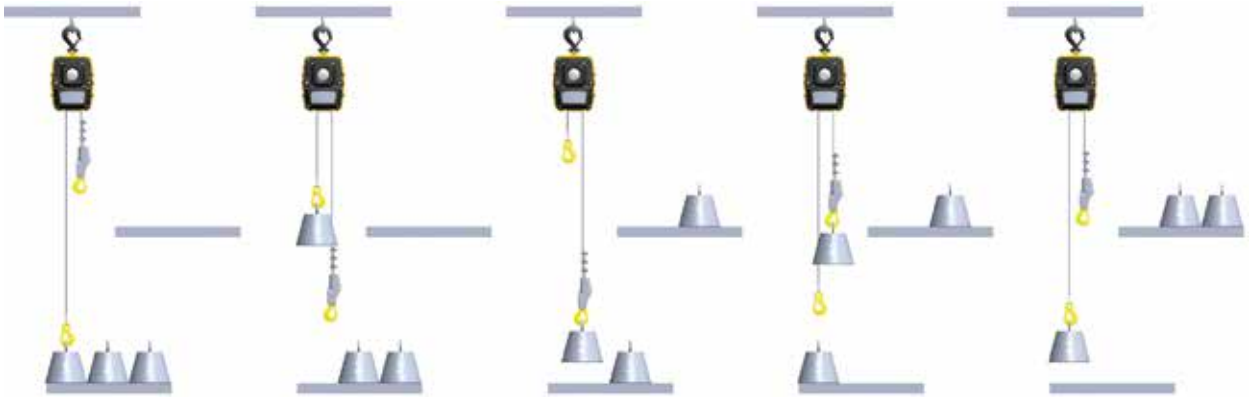

FÁCIL TRANSPORTE

Independiente de si usa el asa estándar para que lo lleve una persona, o el bastidor de transporte opcional para dos personas, el Yale *MTrac®* es fácil de transportar. Las empuñaduras ergonómicas de plástico aportan comodidad en ambas configuraciones de transporte.

Datos técnicos del modelo Yale *Mtrac®*

Modelo	EAN-No. 4053981**	Estándar de caída única		Doble caída Opcional		Motor	Tensión operativa
		Capacidad kg	Velocidad de elevación m/min	Capacidad kg	Velocidad de elevación m/min	kW	
YMT 1-15	**977263	100	15	200	7.5	0.37	230 V/1 Ph/50 Hz
YMT 3-5	**977270	300	5	600	2.5	0.37	230 V/1 Ph/50 Hz
YMTF 0,6-30	**977300	66	30/7.5	130	15/3.7	0.37/0.09	400 V/3 Ph/50 Hz
YMT 1-30	**977287	100	30	200	15	0.55	400 V/3 Ph/50 Hz
YMTF 2-10	**977317	200	10/2.5	400	5/1.3	0.37/0.09	400 V/3 Ph/50 Hz
YMT 3-10	**977294	300	10	600	5	0.55	400 V/3 Ph/50 Hz

Peso entre 24 y 26 kg (sin incluir la cuerda) dependiendo de las opciones.
Cuerda Ø 6.5 mm

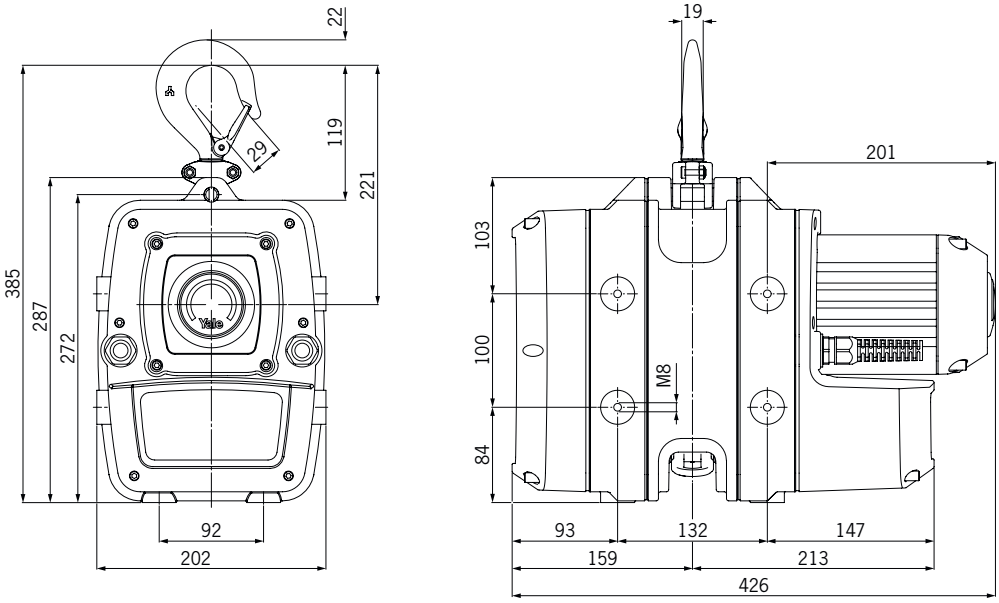

Modelo Yale *Mtrac®*, 66 - 300 Kg.

INFO

Opcionalmente, el Yale *Mtrac®* está disponible con doble caída para doblar la capacidad.

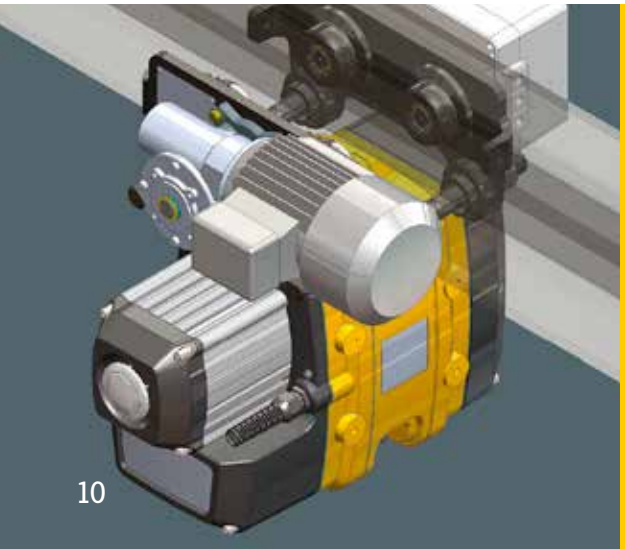

APLICACIÓN VERSÁTIL

Se puede integrar el Yale *Mtrac®* con el carro de Yale como opción.

Los puntos roscados a los lados del alojamiento permiten versatilidad en la fijación.

FÁCIL MANTENIMIENTO E INSPECCIÓN

El cabrestante Yale Mtrac es fácil de mantener. Cada unidad está diseñada con una estructura modular, y un fácil acceso a las piezas críticas y a los componentes eléctricos para que las reparaciones sean rápidas y eficientes.

Además, los operarios pueden ajustar el embrague deslizante e inspeccionar los frenos con facilidad.

FRENO ELECTROMAGNÉTICO

EMBRAGUE DESLIZANTE

CONTROL DE BAJA TENSIÓN

EL PODER DEL LEVANTAMIENTO INTELIGENTE

Desde 1875, Columbus McKinnon, con marcas conocidas como Yale y Pfaff-silberblau, ha ayudado a que el manejo de materiales sea más fácil y seguro, y hoy es su fuente única de sistemas completos de elevación desde el suelo hasta el techo.

Desde accesorios para ganchos, cadenas, productos de aparejo, polipastos de cadena manuales y de palanca hasta polipastos de cable eléctrico, grúas, sistemas de cadenas cerradas y productos especialmente diseñados, Columbus McKinnon tiene la experiencia en ingeniería para satisfacer las aplicaciones más exigentes.

Ugaldeguren III,
Parcela 23, 2-3,
48170 Zamudio (Vizcaya)
TEL: (00)34 944 675 209
FAX: (00)34 944 673 050
M: apelsl@apelsl.com

Subject to engineering changes and improvements. No warranty for printing errors or mistakes. Reproduction or reprinting of this catalogue can only be carried out with written permission from COLUMBUS McKINNON Industrial Products GmbH.

CMCO 4044 Wup en 2017.07.04